2M AHD 赤外線ドームカメラ(屋内用)

仕様

型式	SD-D2000-IR
イメージセンサー	1/2.8" 2.1Megapixel CMOS
圧縮方式	H.264
走査方式	プログレッシブスキャン方式
有効画素数	1985(H) X 1105(V) = 2.19M(pixel)
S / N比	50dB以上
映像出力モード	1080P (1920 X 1080) 30コマ
映像出力レベル	2出力 AHD
レンズ	焦点距離：2.8～12mm DC Lens
画角	水平105.7° ～ 32.8° / 垂直55.6° ～ 18.4°
赤外線	IR20個, 最大15m
最低被写体照度	1.0Lux(カラー), 0.5Lux(白黒), 0.02Lux(感度アップ x30)
OSD	日本語対応
シャッター	オート / フリッカレス
シャッタースピード	1/30秒 ～ 1/50000秒
AGC（自動利得制御）	1～15段階
感度アップ	オート / オフ（x2 ～ x30）
D-WDR	オン / オフ
DEFOG	オン / オフ
BLC（逆光補正）	WDR / BLC / HSBLC / オフ
ホワイトバランス	AWB / AWC-SET / 屋内 / 屋外 / マニュアル
デイナイト	オート / 白黒 / カラー / EXT
DNR	2DNR / 3DNR(AMART NR)
モーション検知	オン / オフ（4エリア選択）
プライバシーマスク	オン / オフ（4エリア選択）
プロトコル	Pelco D / P
電源電圧	DC12V±10%
最大消費電力	最大4.8W（IR使用時）
動作温度/湿度	-10℃～50℃ / 90% RH以下(但し結露のないこと)
重量	約400g
外型寸法	Ø124.15 × 102.0（H） mm

外形寸法図
単位：mm

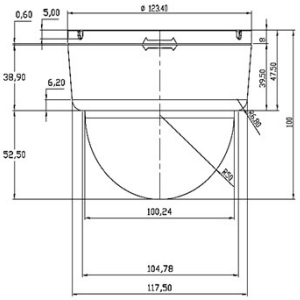

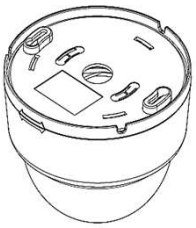

※本仕様は予告なく変更することがあります。

型式		区分	発行	項
SD-D2000-IR	株式会社IXAS	AHDカメラ	2019年7月	1/ 1